TECNOPLAST

# KIT COMANDO FIN DE ALA

| TABLA DE REFERENCIAS | | |
|---|---|---|
| REF. | DETALLE | CONEXIÓN |
| A | CAJA DE MANDO | 2 UN. - FICHA PALA MACHO / HEMBRA |
| B | CONEXIÓN MANDO CON CABLEADO | 4 UN. - FICHA PALA MACHO / HEMBRA |
| C | FUSIBLE AEREO 10 Amp | TERMINAL FUSIBLE AEREO |
| D | FICHA DE CONEXIÓN A 12V | 1 UN- - FICHA PALA HEMBRA |
| E | CABLEADO PINCIPAL 9 MTS | 2UN.- TERMINALES SELLADOS 2 PIN - M |
| F | PROLONGACION A VALVULA | 2 UN. - TERMINALES SELLADAS 2 PIN - M / H |

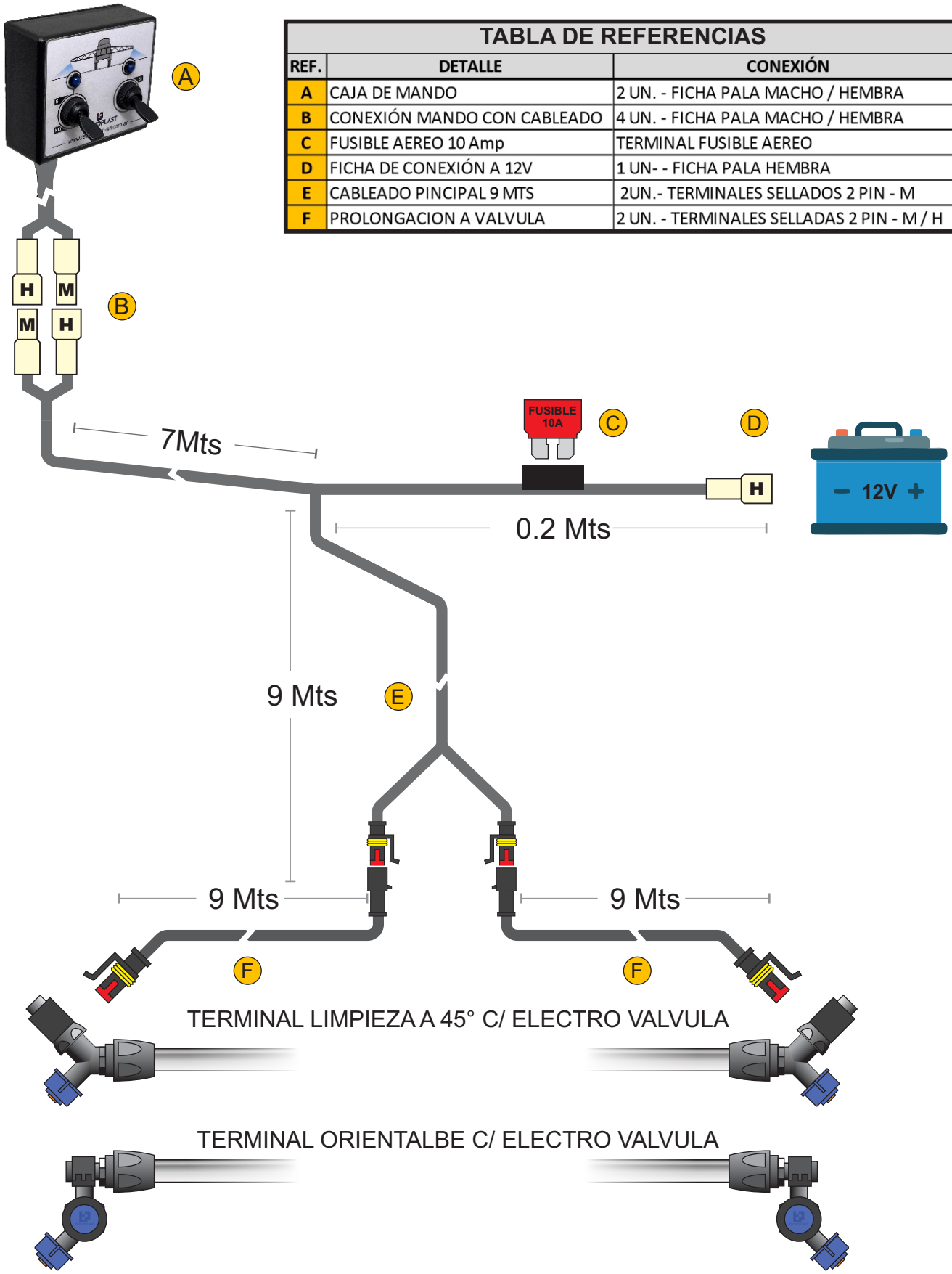


TECNOPLAST • Horacio Testa • Tucumán 577 • S2520CGL • Las Rosas • Santa Fe • Argentina Teléfono: +54 3471 451556 / 451152
• VENTAS - 3471-621863 •